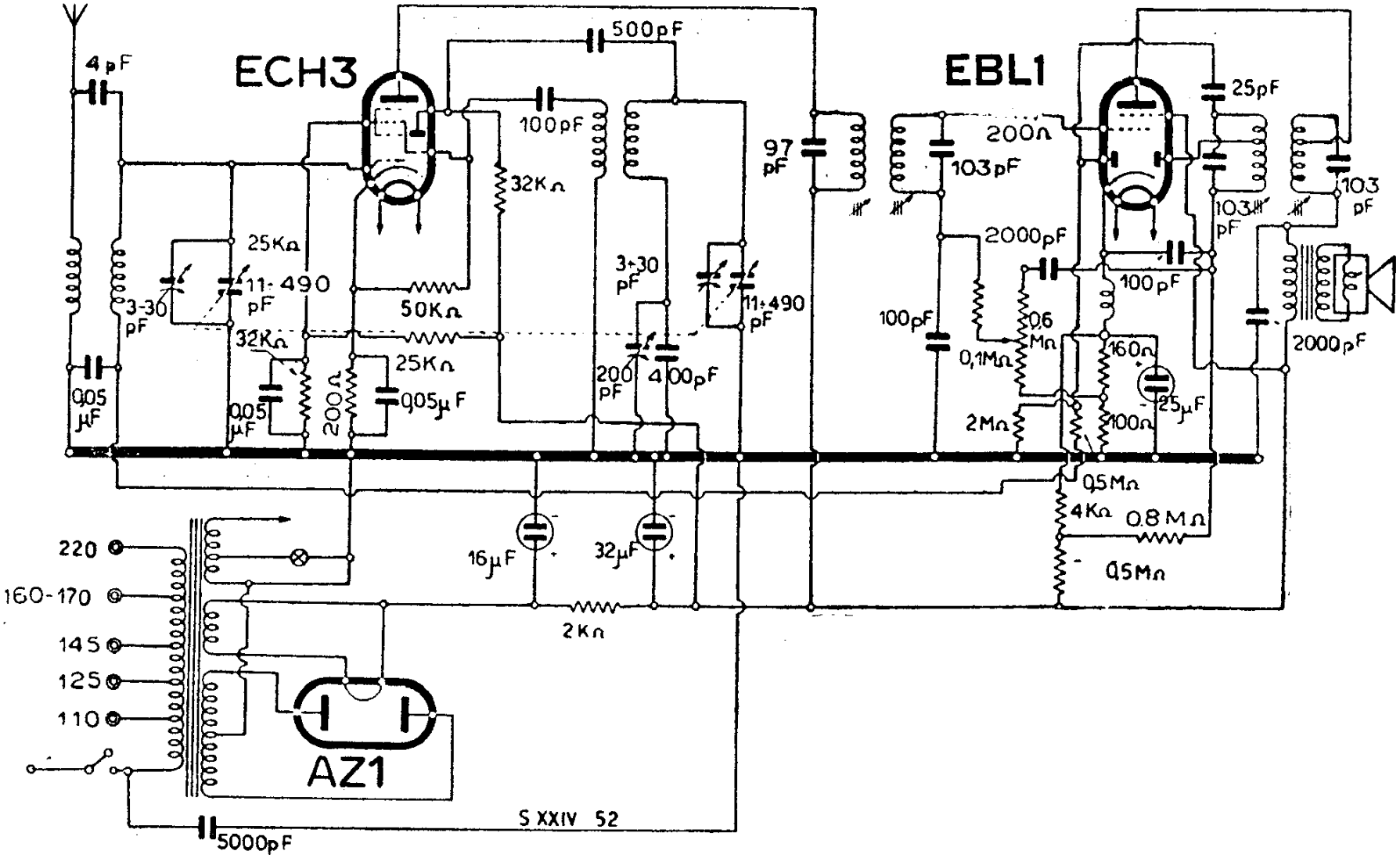

PHILIPS RADIO - MOD. « ROMA »